DECA 340
MACCHINE DISINCROSTANTI
DESCALING MACHINES

SGRASSA E SCROSTA

Macchine per la disincrostazione delle attrezzature da cucina in acciaio e alluminio. Rimuovono facilmente le incrostazioni, lo sporco ostinato e i residui di grasso in un bagno disincrostante. L'azione combinata del detergente Nicem con l'acqua a 80°C permette la disincrostazione senza nessun intervento meccanico, quindi senza rovinare la superficie delle attrezzature.

DEGREASES AND DESCALES

Machines for the descaling of stainless steel and aluminium kitchen equipment. They easily remove heavy carbon residues, stubborn dirt and grease grime in a descaling bath. The combined action of the Nicem detergent with 80°C water allows the descaling with no mechanical operation, so without scratching or ruining the equipment surface.

COD. DECA340I23U

DESCRIZIONE

- Interamente in acciaio inox
- Coperchio di carico dotato di molla a gas
- Interruttore di comando
- Termometro indicatore della temperatura
- Lampada di segnalazione riscaldo
- Ruote con freno di bloccaggio

DESCRIPTION

- Entirely made of stainless steel
- Loading lid equipped with gas spring
- On/off switch
- Thermometer indicating temperature
- Heating signaling lamp
- Wheels with lock-up brakes

Detergente studiato per pulire e sgrassare le attrezzature da cucina in un bagno d'acqua a temperatura elevata.
Ideale sia per acciaio, ma anche per alluminio, che necessita di un trattamento più delicato.

Detergent designed to clean and degrease kitchen equipment in combination with high-temperature water.
Ideal for stainless steel, but also for aluminium, since it needs a more delicate treatment.

Nicem

since 1970

CARATTERISTICHE TECNICHE | TECHNICAL CHARACTERISTICS

Azione combinata acqua calda-detergente
Combined action hot water-detergent

Cicli variabili
Variable cycles

Rimuove incrostazioni e grasso
Removes scales and grease

Bagni disincrostanti fino a 4 settimane
Decarbonization of up to 4 weeks duration

DATI TECNICI | TECHNICAL DATA

TENSIONE VOLTAGE	230 V MONOFASE SINGLE-PHASE
FREQUENZA FREQUENCY	50/60 Hz
CORRENTE NOMINALE RATED CURRENT	13,6 A
POTENZA POWER	3000 W
DIMENSIONI INTERNE MACCHINA INSIDE TANK DIMENSIONS	85 x 57,5 x 68 CM
CAPACITÀ MASSIMA DELLA VASCA MAX CAPACITY OF TANK	340 DM^3
QUANTITÀ DETERGENTE DETERGENT QUANTITY	8 KG
PESO NETTO A VUOTO NO-LOAD NET WEIGHT	100 KG
CAPACITÀ CARICO TEGLIE TRAYS LOADING CAPACITY GASTRONORM G2 2/1	15
CAPACITÀ CARICO TEGLIE TRAYS LOADING CAPACITY 60x40 CM	38

INGOMBRI | VOLUME

Queste macchine sono dotate di ruote per essere facilmente posizionate.

These machines are equipped with wheels to be easily placed.

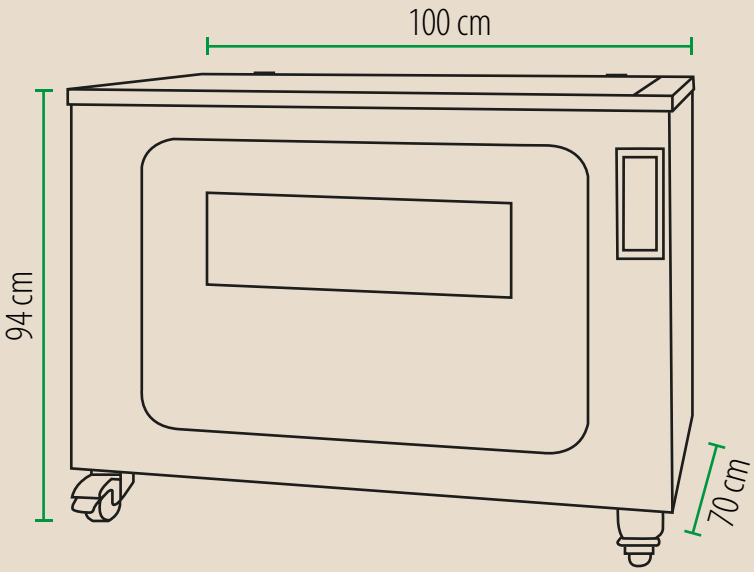

Part. IVA / VAT No. IT08517910157

Via Palmiro Togliatti, 38
20030 SENAGO (MI) – Italy

www.nicem.it
nicem@nicem.it

+39 02 990 90 1
+39 02 990 90 333

@nicemspa
nicem.spa
YouTube Nicem Spa